Support / Product / OmniTest
Support / Software / VectorPro / VectorPro test software

Revision ID

11968

Manual | 431-965

1 L'utilisation de ce document

Ce manuel de référence couvre le fonctionnement d'un banc d'essai de force à deux colonnes OmniTest, destiné à être utilisé avec les capteurs de charge améliorés Mecmesin, les extensomètres et autres accessoires Mecmesin. L'utilisation d'accessoires supplémentaires est traitée dans une documentation séparée.

Les manuels suivants peuvent vous aider dans l'utilisation de votre banc d'essai :

- Guide d'utilisation sûre des bancs d'essai alimentés par le secteur (référence 431-398)
- VectorPro™ pour bancs d'essai OmniTest et dVu (référence 431-955)
- Guide d'installation de l'extensomètre à longue course (référence 431-957)

2 Important

Il est essentiel que vous vous familiarisiez avec le contenu de ce manuel et du Guide d'utilisation en toute sécurité des bancs d'essai alimentés sur secteur (réf. 431-398) avant d'essayer d'utiliser votre banc d'essai à colonnes doubles OmniTest.

2.1 Icônes du manuel d'utilisation

Tout au long de ce manuel, les icônes ci-dessous sont utilisées pour identifier des informations importantes sur la santé et la sécurité ainsi que des conseils d'installation/d'utilisation supplémentaires. Ne continuez pas tant que chaque message n'a pas été lu et bien compris.

2.1.1 Avertissement

L'icône **d'avertissement** met en évidence une situation ou une condition pouvant entraîner des blessures corporelles ou des dommages à l'équipement associé.

2.1.2 Mise en garde

L'icône **d'avertissement** indique une situation ou une condition qui pourrait entraîner un dysfonctionnement de l'équipement pouvant entraîner des dommages.

2.1.3 Information

L'icône **d'information** indique des informations supplémentaires ou complémentaires sur l'action, l'activité ou l'application.

1 L'utilisation de ce document

2 Important
- 2.1 Icônes du manuel d'utilisation
  - 2.1.1 Avertissement
  - 2.1.2 Mise en garde
  - 2.1.3 Information

3 Articles fournis avec votre banc d'essai
- 3.1 Accessoires disponibles

4 Schéma du système à deux colonnes OmniTest
- 4.1 Vue de face
- 4.2 Vue de côté

5 La configuration initiale
- 5.1 Déballage du support
- 5.2 Déplacement du banc d'essai
- 5.3 Conditions environnementales

6 La configuration initiale
- 6.1 Alimentation secteur
- 6.2 ELS : capteur de charge amélioré
- 6.3 Installer un ELS sur votre banc d'essai
- 6.4 Connexion d'un ELS à l'OmniTest Twin Column
- 6.5 Connexion de l'OmniTest Twin Column à un PC
- 6.6 Gestion des câbles
- 6.7 Fixation des accessoires de préhension
- 6.8 Réglage des butées de fin de course
- 6.9 États du banc d'essai

7 Panneau de contrôle
- 7.1 Bouton d'arrêt d'urgence
- 7.2 Commande de molette de défilement multifonction
  - 7.2.1 Indication de couleur de la molette de défilement
  - 7.2.2 Mode Jog
  - 7.2.3 Contrôle de navigation
  - 7.2.4 Le bouton central
- 7.3 Panneau d'affichage OmniTest
- 7.4 États du banc d'essai
- 7.5 Icônes à l'écran
  - 7.5.1 A : pré-test
  - 7.5.2 B : Arrêt d'essai
  - 7.5.3 C : Mode Jog
  - 7.5.4 D : Menu Paramètres

8 Micrologiciel ELS automatique - Mise à jour

9 Paramètres sur OmniTest double colonne
- 9.1 Paramètres jog
- 9.2 Code PIN
- 9.3 Seuil de précharge
- 9.4 Information

10 Panneau des connecteurs

11 Spécification de la colonne double OmniTest

12 Dimensions de la colonne double OmniTest

13 Déclaration de conformité

3 Articles fournis avec votre banc d'essai

Lors de la commande de votre banc d'essai OmniTest Twin Column, vous recevrez les pièces suivantes :

Article	Quantité
Banc d'essai à deux colonnes OmniTest	1
Câble secteur	1
Document : *Guide d'utilisation en toute sécurité des systèmes de test alimentés sur secteur Mecmesin*	1
Fiche d'information du manuel en ligne	1

Le logiciel VectorPro™ fourni peut être téléchargé en ligne depuis notre centre d'assistance (https://help.mecmesin.com/download/software).

3.1 Accessoires disponibles

Pour une gamme complète de capteurs de charge améliorés (ELS), d'extensomètres et d'accessoires, veuillez visiter Mecmesin.com ou contactez votre distributeur local (www.mecmesin.com/distributors).

- Pour connecter le support à votre système informatique, un câble de communication USB B vers USB A de 2 m fourni par Mecmesin est requis (référence 351-093).

Vous pouvez voir ici quelques-unes des poignées et des fixations disponibles.

4 Schéma du système à deux colonnes OmniTest

4.1 Vue de face

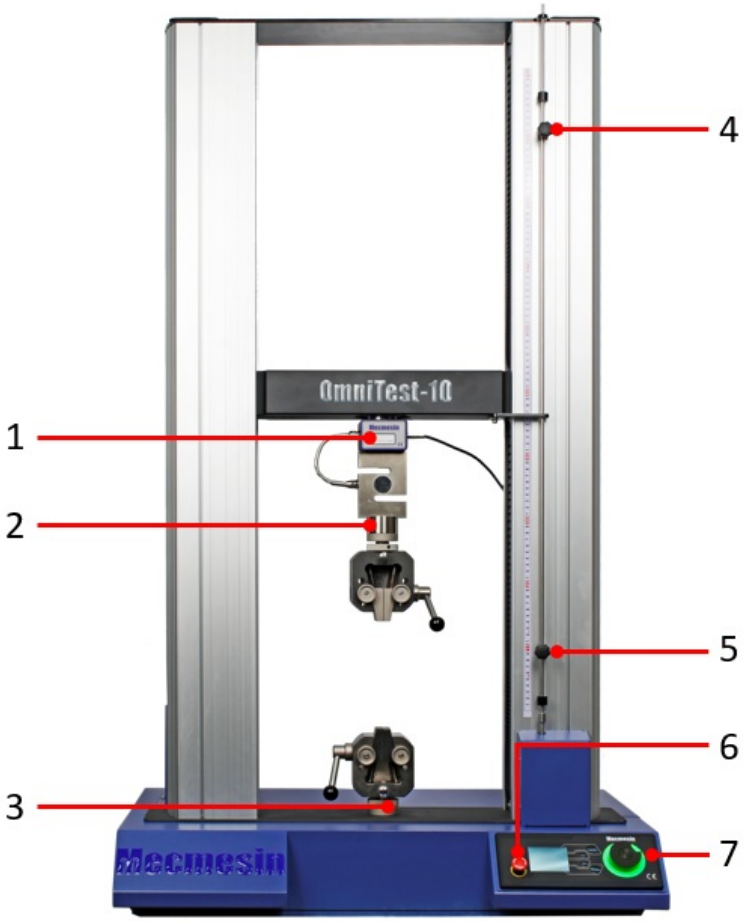

1	Cellule de charge ELS montée sur la traverse
2	Adaptateur de montage QC supérieur (QC20 'type C' ou QC32 'type L')
3	Adaptateur de montage QC inférieur (QC20 'type C' ou QC32 'type L')
4	Butée de fin de course réglable supérieure
5	Butée de fin de course réglable inférieure
6	Bouton d'arrêt d'urgence
7	Molette de défilement multifonction et bouton de sélection de menu

4.2 Vue de côté

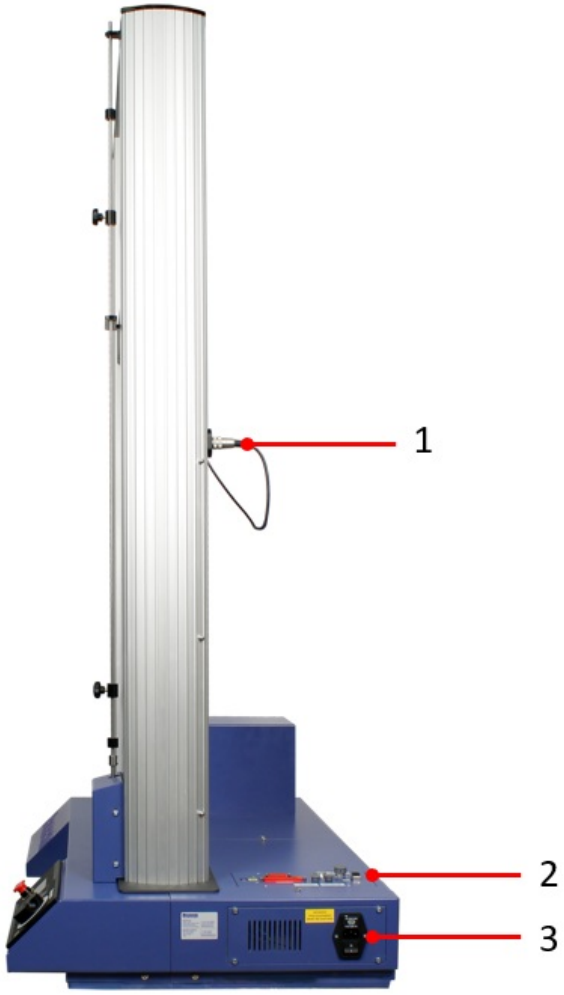

1	Connexion de la cellule de charge ELS à l'OmniTest
2	Panneau des connecteurs
3	Prise d'entrée secteur et interrupteur d'alimentation

5 La configuration initiale

5.1 Déballage du support

Lorsque vous recevez le support pour la première fois, veuillez vérifier qu'il n'y a pas de dommages évidents sur l'emballage.

> Si des dommages sont observés, ne procédez pas à l'installation et contactez immédiatement votre fournisseur local qui décidera de l'action la plus appropriée et rectifiera la situation le plus rapidement possible.

Nous vous recommandons fortement de conserver l'emballage, car cela peut être utile si la machine doit être renvoyée pour étalonnage ou expédiée entre les sites.

La section 1 répertorie les éléments qui doivent être inclus avec votre banc d'essai. Veuillez contacter Mecmesin ou votre distributeur agréé si des éléments sont manquants ou endommagés.

5.2 Déplacement du banc d'essai

> Le poids non emballé du banc d'essai est indiqué dans le tableau des spécifications à la fin de ce manuel. Un équipement de levage approprié doit être utilisé en conjonction avec les points de levage des bancs d'essai.

5.3 Conditions environnementales

Conformément à la norme BS EN 61010-1, il est recommandé d'utiliser votre banc d'essai à double colonne Mecmesin OmniTest dans un environnement répondant aux conditions suivantes :

- Utilisation en intérieur uniquement, recommandé pour être utilisé dans un environnement de laboratoire
- Altitude jusqu'à 2 000 m
- Plage de température entre 10 °C et 40 °C. Veuillez noter que l'instrument ne doit pas être utilisé pendant de longues périodes à des températures plus élevées
- L'humidité relative maximale est de 80 % pour des températures jusqu'à 31 °C décroissant linéairement jusqu'à 50 % à 40 °C. Il est essentiel que le milieu environnant ne provoque pas la formation d'eau sur l'appareil.
- Fluctuations de la tension d'alimentation jusqu'à un maximum de ±10 % de la tension nominale.
- Les environnements doivent également prendre en compte la poussière excessive ou les particules métalliques, car leur pénétration dans l'appareil peut endommager le système.

6 La configuration initiale

6.1 Alimentation secteur

Les bancs d'essai OmniTest Twin Column peuvent être utilisés sur des alimentations 110-120 ou 220-240 Vca 50-60 Hz. Le porte-fusible arrière sera réglé pour vos besoins locaux mais est réversible, donc si vous remplacez un fusible, la tension locale correcte doit être sélectionnée.

La tension sélectionnée est indiquée par la flèche pointant vers la ligne blanche située au bas de l'appareil.

Ceci est illustré dans l'image ci-dessous, indiquée dans le cercle rouge :

6.2 ELS : capteur de charge amélioré

Les capteurs de charge améliorés ou ELS en abrégé, sont des appareils intelligents utilisés pour capturer les lectures de charge pour les bancs d'essai à double colonne OmniTest, toutes les informations d'étalonnage sont conservées dans la cellule de charge, ce qui signifie qu'elles peuvent être échangées d'un système à l'autre et l'étalonnage suivra sans l'entrer obligatoire.

Ces capteurs de charges sont disponibles dans une gamme de capacités et de conceptions différentes pour répondre au mieux à vos besoins. Voir la section des spécifications de ce document pour plus de détails concernant le taux de capture et la précision.

Une sélection de capteurs de charge améliorés (tous les appareils ELS présentés ne sont pas compatibles avec les bancs d'essai à deux colonnes).

6.3 Installer un ELS sur votre banc d'essai

L'OmniTest Twin Column utilise un boulon M18 qui traverse la traverse et se visse dans le haut de la cellule de charge.

Pour installer votre ELS sur votre banc d'essai, faites passer le boulon M18 à travers la traverse, alignez l'ELS ci-dessous, utilisez une clé Allen de 14 mm pour fixer l'ELS en place.

Pour les grandes cellules de charge, il peut être nécessaire qu'une personne tienne l'ELS pendant que l'autre sécurise le boulon.

Veuillez suivre toutes les directives ou procédures de sécurité locales lors de la manipulation manuelle d'articles lourds ou de forme irrégulière.

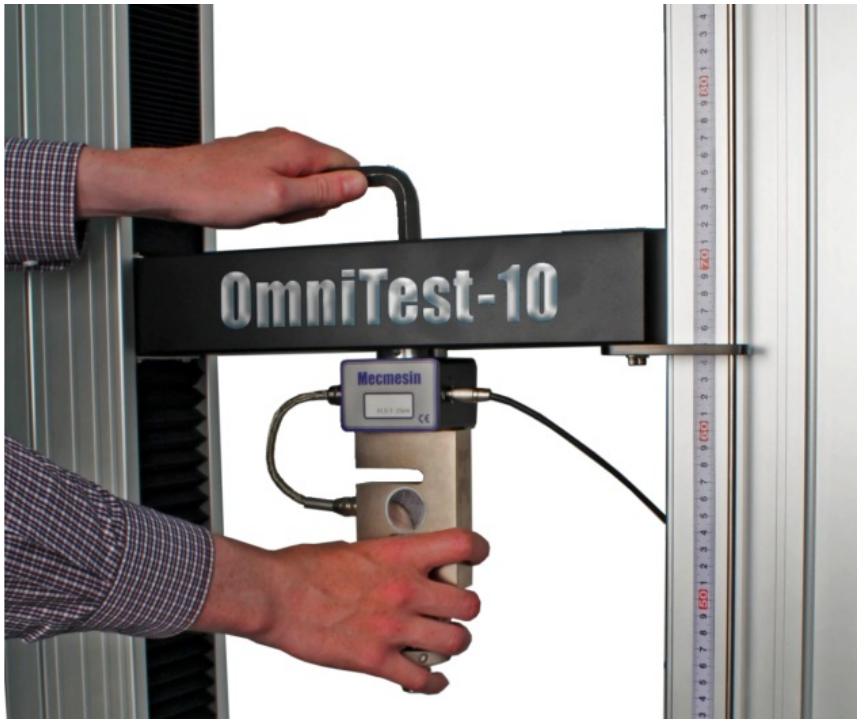

Veuillez noter
Il est également important de s'assurer que les poignées et les fixations fixées ne surchargent pas l'ELS. En cas de doute, veuillez vérifier le poids de tous les accessoires et fixations avant de les installer.

6.4 Connexion d'un ELS à l'OmniTest Twin Column

Pour connecter votre ELS à votre support OmniTest, branchez simplement le câble Mecmesin ELS à OmniTest (numéro de pièce 352-275-V01) à la fois dans la cellule de charge et dans le carénage ELS situé à l'arrière du support.

Connexion de l'ELS au banc d'essai.

Comme les capteurs de charge améliorés sont des appareils « intelligents », toutes les informations d'étalonnage et de capacité sont transmises automatiquement au support lorsque le capteur est connecté.

6.5 Connexion de l'OmniTest Twin Column à un PC

Pour connecter votre banc d'essai OmniTest Twin Column au logiciel VectorPro™, connectez le port USB B à un PC à l'aide du câble réf. 351-093.

Installer VectorPro
Veuillez installer le logiciel VectorPro™ sur le PC de votre choix **avant de connecter le banc d'essai** à votre PC.

6.6 Gestion des câbles

Important
Il est essentiel qu'aucuns câbles ne viennent interférer avec les commandes ou les pièces mobiles. Le non-respect de cette consigne peut entraîner des blessures ou endommager l'équipement

6.7 Fixation des accessoires de préhension

Pour une fixation flexible d'une variété d'accessoires, l'OmniTest Twin Column dispose d'une plaque sur le socle avec de nombreux trous filetés répartis symétriquement sur toute sa largeur ainsi que des points de fixation pour un adaptateur QC standard de 20 mm.

Plaque sur le socle du banc d'essai double colonne OmniTest Twin

Les accessoires supérieurs sont fixés directement sur le capteur ELS.

Les extensomètres Mecmesin LTE-1100 sont disponibles et peuvent être montés directement sur la plaque du socle, à l'aide de deux fixations fournies.

6.8 Réglage des butées de fin de course

Les butées de fin de course aident à éviter d'endommager les cellules de charge et le système en arrêtant le mouvement de la traverse avant que celle-ci n'entre en contact avec les parties statiques du support. Leurs positions sont ajustées après le montage des accessoires et de l'échantillon.

> Il est conseillé de définir des « butées de fin de course » à chaque démarrage d'une nouvelle application, afin d'éviter des dommages ou des blessures potentielles de l'utilisateur.

Il y a deux butées de fin de course à réglage manuel, situées pour votre commodité, à l'avant de l'OmniTest Twin Column.

Celles-ci sont réglées en desserrant la molette sur la tête de la vis, en déplaçant la butée dans une nouvelle position et en resserrant.

Lorsque la traverse rencontre une butée, elle actionne un interrupteur. Cela arrêtera le mouvement de la traverse à une limite supérieure ou inférieure.

Butée de fin de course sur une OmniTest double-colonne

6.9 États du banc d'essai

Le banc d'essai peut être sur l'une des cinq phases suivantes:

1. Test prêt pour l'essai - prêt à commencer un essai ou à le complèter
2. En phase d'essai – la machine est en opération et procède à l'essai
3. En arrêt - le test est interrompu ou le bouton d'arrêt d'urgence a été enclenché
4. En mode manuel - Positionnement de la traverse en mode manuel avec bouton jog
5. Menu configurations – pour ajuster la configuration de votre banc d'essai

Pour chaque phase, les boutons de sélection ont la fonction représentée par l'icône sur l'écran d'affichage.

7 Panneau de contrôle

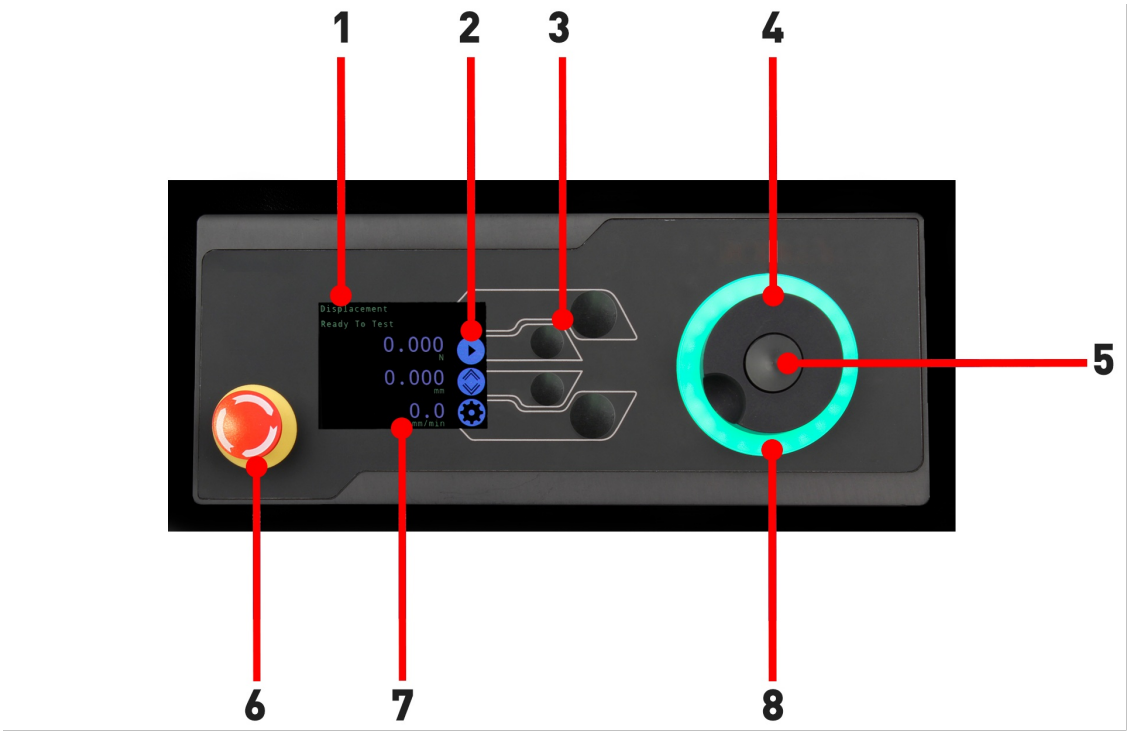

1	Messages d'état
2	Fonctions des boutons
3	Boutons de sélection multifonctions
4	Molette de défilement multifonction
5	Bouton de la molette de défilement
6	Bouton d'arrêt d'urgence
7	Affichage
8	Cadran d'indication LED

7.1 Bouton d'arrêt d'urgence

Appuyez sur le bouton d'arrêt d'urgence pour arrêter immédiatement le mouvement de la traverse. Tournez le bouton pour le relâcher et reprendre le contrôle de la traverse. Si vous appuyez pendant un test, ne redémarrez pas simplement un test.

Assurez-vous que toute force résiduelle est éliminée à l'aide des commandes de déplacement du banc d'essai avant de continuer.

7.2 Commande de molette de défilement multifonction

7.2.1 Indication de couleur de la molette de défilement

L'anneau lumineux LED entourant la molette de défilement affiche trois couleurs, indiquant trois états, ces états sont :

Lumière verte

Pulsation : prêt à commencer les tests

Rotation : faire défiler un menu

Lumière ambrée

Statique : le test en cours est terminé

Rotation : la traverse se déplace

Lumière rouge

Statique : Le test s'est arrêté ou une limite a été déclenchée

7.2.2 Mode Jog

En mode pas à pas, la molette de défilement entraîne la traverse directement vers le haut (dans le sens des aiguilles d'une montre) ou vers le bas (dans le sens inverse des aiguilles d'une montre). Cela offre un contrôle plus variable par rapport aux deux boutons de commande de jog à vitesse fixe (entourés en rouge ci-dessous).

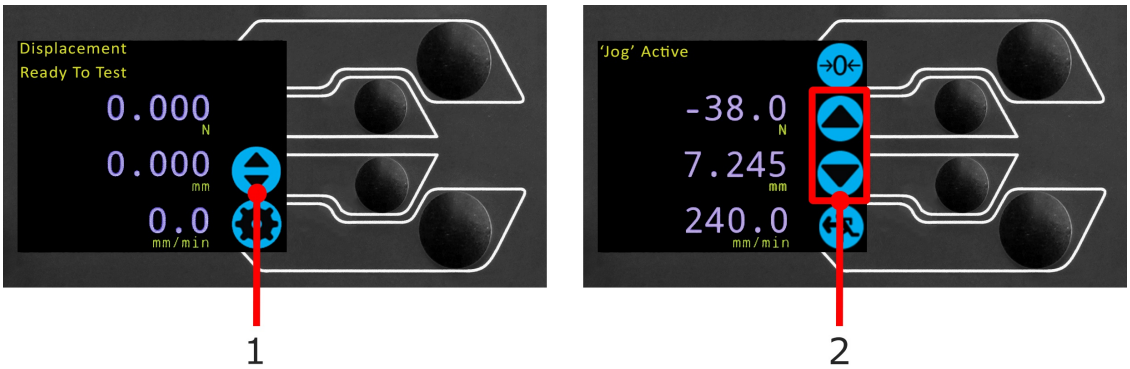

1	Entrer en mode jog
2	Touches de déplacement vers le haut et vers le bas

La molette de défilement peut également être utilisée comme régulateur de vitesse. Les boutons de déplacement actionnent la traverse aux vitesses définies (configurées suivant l'image du menu **« Paramètres de déplacement »** ci-dessous).

Faire tourner la molette dans le sens des aiguilles d'une montre tout en maintenant un bouton jog enfoncé augmentera la vitesse de jog et tourner la molette dans le sens inverse des aiguilles d'une montre tout en maintenant un bouton jog enfoncé diminuera la vitesse.

Les bancs d'essai à double colonne OmniTest disposent également d'un mode pas à pas de précision, la rotation de la molette de défilement tout en maintenant le bouton central de la molette de défilement enfoncé déplace le banc d'essai à sa vitesse minimale, ce qui est utile lors de la mise en place des échantillons entre les mors ou si un contrôle de position de précision est requis.

7.2.3 Contrôle de navigation

La molette de défilement peut également être utilisée pour naviguer dans les menus. Dans un menu de sélection, la molette de défilement affiche les sélections et leurs valeurs. Il s'agit d'une option de navigation alternative à l'utilisation des boutons fléchés haut et bas.

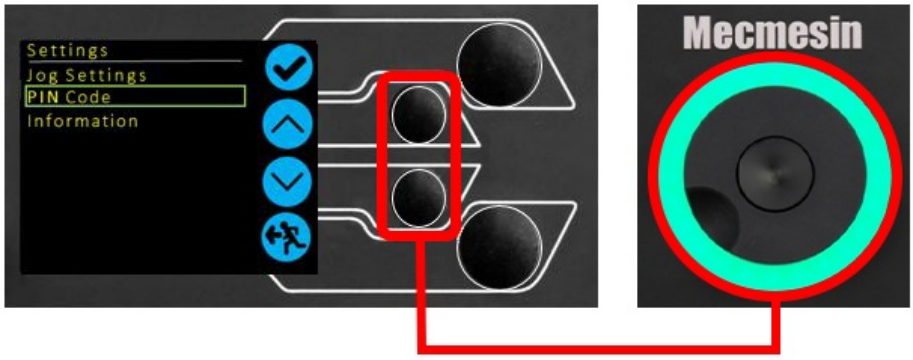

7.2.4 Le bouton central

Le bouton central permet de confirmer une sélection de menu. C'est l'équivalent du bouton validation.

Il peut également être utilisé pour activer le contrôle fin du jog. Utilisation en tournant la molette de défilement tout en maintenant le bouton de défilement central enfoncé. Cela entraîne le banc d'essai à sa vitesse minimale.

7.3 Panneau d'affichage OmniTest

L'écran indique l'état du support, affiche les valeurs en direct et est utilisé pour configurer les paramètres du banc d'essai.

Les fonctions des quatre boutons-poussoirs de sélection sont indiquées à l'écran par une icône adjacente. Vous trouverez ci-dessous une image montrant un exemple typique des icônes sur l'écran en relation avec les boutons physiques.

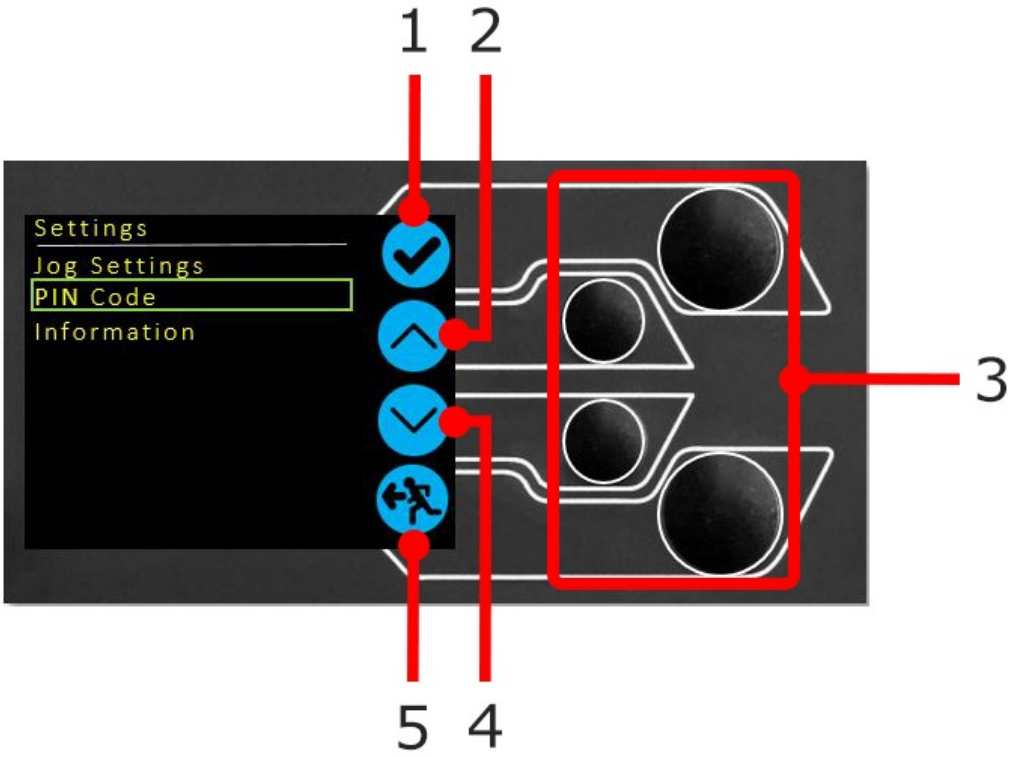

1	L'icône du haut est « **Confirmer** »
2	L'icône du milieu supérieur est « **Up** »
3	Boutons de sélection
4	L'icône mi-inférieure est « **Bas** »
5	L'icône du bas est ' **Retour / Quitter** '

7.4 États du banc d'essai

Le banc d'essai peut être dans l'une des cinq étapes suivantes :

1. **Pré-test** - prêt à démarrer ou à terminer
2. **Test** - la séquence d'opération de test est en fonctionnement,
3. **Test Stop** - test interrompu ou arrêt d'urgence enfoncé,
4. **Mode Jog** - pour le jog ou le positionnement manuel de la traverse,
5. **Menu Paramètres** - pour ajuster les paramètres du banc d'essai,

Dans chaque étape, les boutons de sélection ont des fonctions décrites par les icônes à l'écran.

7.5 Icônes à l'écran

Les icônes à l'écran varient en fonction de l'état actuel du banc d'essai et des fonctions de menu que les boutons physiques exécutent à ce stade. Vous trouverez ci-dessous des tableaux de référence pour aider à expliquer les définitions des icônes.

7.5.1 A : pré-test

Icône	action
	Aucun capteur connecté
	Activer le mode pas à pas
	Aller aux paramètres
	Déplacer vers la position d'origine (défini dans VectorPro ou position de départ du test)

7.5.2 B : Arrêt d'essai

Icône	action
	Arrêter le test : Ceci arrête le mouvement de la traverse, laissant le support dans un état de fin de test. Le message est « **Interrompu : Utilisateur** » et les boutons Accueil ou Quitter/Revenir au menu s'affichent.
	Bouton d'arrêt d'urgence enfoncé : Message : '**Arrêt d'urgence !!!!** '. Remédiez à la situation provoquant l'arrêt demandé, puis relâchez l'arrêt d'urgence pour reprendre le contrôle. Remarque : il n'y a pas d'icône à l'écran pour l'arrêt d'urgence.
	Interrupteur de fin de course supérieur déclenché : la traverse a atteint la limite de course supérieure, telle que définie par les interrupteurs de fin de course OmniTest, et s'est arrêtée.Un déplacement supplémentaire dans cette direction est empêché.
	Interrupteur de fin de course inférieur déclenché : la traverse a atteint la limite de course inférieure, telle que définie par les interrupteurs de fin de course OmniTest, et s'est arrêtée. Un déplacement supplémentaire dans cette direction est empêché.

7.5.3 C : Mode Jog

Icône	action
	Zéro (tare) toutes les lectures OmniTest
	Déplacez la traverse vers le haut à la vitesse de jog définie
	La traverse a atteint une limite supérieure (signal de charge d'une jauge connectée, réglée sur Arrêt ou un interrupteur de fin de course) et s'est arrêtée
	Déplacez la traverse vers le bas à la vitesse de jog définie
	La traverse a atteint une limite inférieure (signal de chargedepuis une jauge connectée, réglé sur Stop, ou un interrupteur de fin de course) et arrêté
	Quitter le mode jog

7.5.4 D : Menu Paramètres

Icône	action
	Valider la sélection (ou appuyer sur la molette de défilement)
	Naviguez "**vers le haut"** pour une sélection de menu ou une valeur (ou tournez la molette dans le sens des aiguilles d'une montre)
	Naviguez " **vers le bas** " pour une sélection de menu ou une valeur (ou tournez la molette dans le sens inverse des aiguilles d'une montre)
	Quitter l'écran des paramètres

8 Micrologiciel ELS automatique - Mise à jour

Tous les bancs d'essai à double colonne OmniTest avec firmware 3.1.0.0 et versions ultérieures ont la possibilité de mettre à jour le micrologiciel de n'importe quel appareil ELS. Cette fonctionnalité est gérée de manière transparente via le panneau avant et garantit que le dernier micrologiciel se trouve sur les appareils ELS.

Step 1

Connecter l'appareil ELS

Pour démarrer la mise à jour, connectez l'ELS au système de test, puis allumez le banc d'essai.

Veuillez noter
Les extensomètres analogiques à courte course peuvent également être mis à jour selon une méthode similaire, il suffit de brancher l'extensomètre dans le connecteur correspondant à l'arrière de votre OmniTest.

Step 2

Démarrage de la mise à niveau

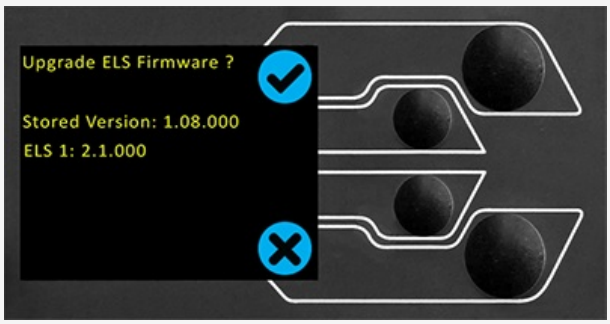

Sur l'écran situé sur le panneau avant du banc d'essai, l'écran illustré dans l'image ci-dessus sera présenté.

Le nouveau **micrologiciel « Stocké** » est répertorié en haut de l'écran et le micrologiciel ELS actuel est affiché en dessous. Dans ce cas, le firmware actuel de l'ELS est 1.0.8,000, le démarrage de la mise à jour fera clignoter l'appareil à la version 2.1.000.

Si plusieurs ELS sont connectés (cellule de charge et un extensomètre analogique court), les appareils supplémentaires seront répertoriés. Pour lancer la mise à jour du premier appareil ELS, appuyez sur l'icône **« Validation** ».

Veuillez noter

Si vous appuyez sur l'icône **« Croix** », la mise à niveau peut être lancée manuellement en ouvrant l'écran d'information situé dans le menu des paramètres et en faisant défiler jusqu'à la version du micrologiciel ELS. Cela aura un ' ***** ' à côté, appuyez sur l'icône **'Validation** ' et vous ouvrirez l'écran de mise à niveau du micrologiciel illustré ci-dessus.

Step 3

Flash sur l'appareil

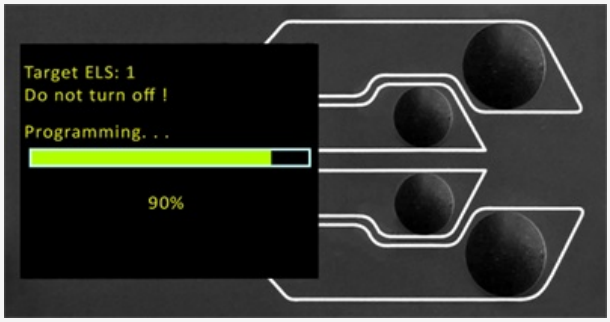

Le flashage de l'appareil s'effectue automatiquement et se déroule en plusieurs étapes.

Dans l'image ci-dessus, la programmation initiale est en cours. La progression peut être surveillée à l'aide de la barre et du pourcentage affichés à l'écran.

Important
Il est important que le banc d'essai ne soit pas éteint ou déconnecté. La déconnexion de l'ELS pourrait entraîner des dommages irréversibles.

Step 4

Terminez le processus Flash

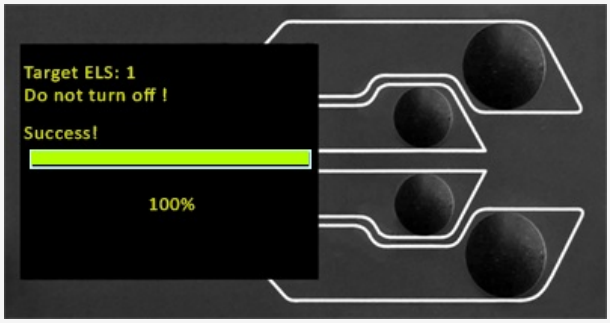

Une fois que le processus est à 100 %, l'écran indiquera que la mise à niveau du micrologiciel a réussi.

Le panneau d'affichage demandera alors la mise à jour du prochain appareil ELS actuellement connecté ou le retour à l'écran de démarrage (si aucun autre appareil ELS n'est connecté).

La version du micrologiciel ELS peut être vérifiée manuellement en accédant à l'**écran « Informations** » situé dans le **menu « Paramètres** ». Voir les tableaux de spécifications pour plus d'informations.

9 Paramètres sur OmniTest double colonne

Tous les réglages sont effectués en déplaçant le marqueur de sélection sur l'élément ou le chiffre souhaité et en confirmant avec le bouton de validation ou en utilisant le bouton central de la molette de défilement.

9.1 Paramètres jog

Dans le menu des paramètres jog, vous pouvez configurer la vitesse des jog et les limites de force en mode jog.

Vous trouverez ci-dessous un tableau détaillée de chaque paramètre et des options disponibles pour chaque paramètre.

Réglage	action	Sélection
Jusqu'à la vitesse	Configurer la vitesse des jogs dans un mouvement ascendant	0,050 à 1200 mm/min 0,002 à 47,24 pouces/min
Vitesse de descente	Configurer la vitesse des jogs dans un mouvement vers le bas	0,050 à 1200 mm/min 0,002 à 47,24 pouces/min
Limite de traction	Configurer la limite de force de traction pour les opérations avec les jogs	Jusqu'à 2500 N Jusqu'à 562 lbf
Limite de compression	Configurer la limite de force de compression pour les opérations avec les jogs	Jusqu'à 2500 N Jusqu'à 562 lbf

9.2 Code PIN

Dans le menu du code PIN, il est possible de définir un numéro à quatre chiffres qui peut être utilisé pour verrouiller la fonction de menu de votre double colonne OmniTest.

Veuillez noter
Une fois que cela a été défini, vous ne pouvez pas accéder au menu sans le code PIN, il est donc crucial que vous gardiez une trace de ce code. Pour supprimer le code PIN, définissez le numéro à quatre chiffres sur « 0000 ».

9.3 Seuil de précharge

Ce menu affiche le seuil de précharge tel que configuré par VectorPro™, les modifications ici seront écrasées par VectorPro la prochaine fois que vous démarrerez un test.

9.4 Information

Cet écran est utilisé pour afficher les informations clés relatives à votre OmniTest Twin Column et aux appareils ELS connectés. Vous pouvez voir ici les propriétés du logiciel, du matériel et du micrologiciel ainsi que la date d'étalonnage du banc d'essai et le nombre de surcharges survenues sur l'ELS actuel.

10 Panneau des connecteurs

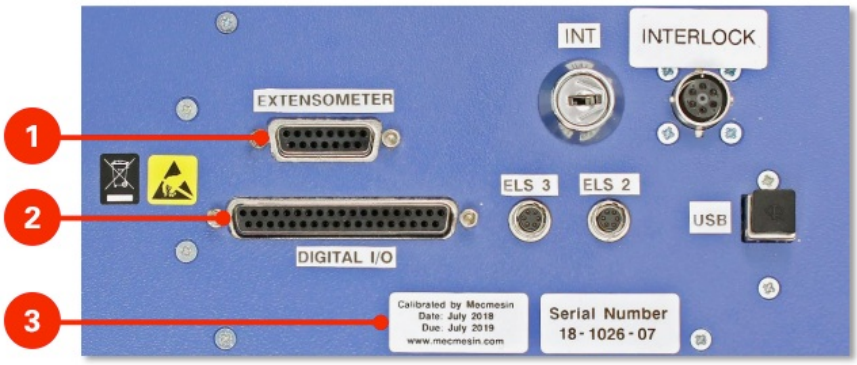

1. Port extensomètre
2. Port IO numérique (non implémenté actuellement)
3. Date d'étalonnage et numéro de série

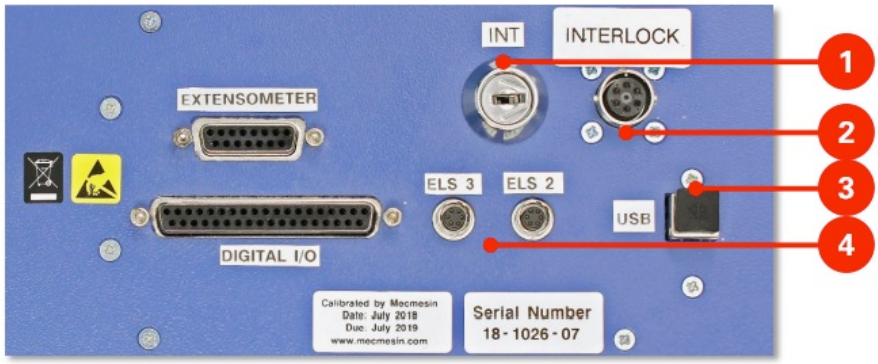

1. Interrupteur de priorité de verrouillage
2. Port de verrouillage
3. Port de communication USB-B
4. ELS 2 et 3 (pas actuellement mis en œuvre)

11 Spécification de la colonne double OmniTest

Banc d'essai OmniTest		10	25	50
Capacité nominale kN	kN	dix	25	50
	kgf	1000	2500	5000
	lbf	2200	5500	11000
Nombre de vis à billes		2		
Précision du système		Classe 0.5, selon les exigences de la norme BS EN ISO7500 (nécessite un étalonnage optionnel du système accrédité UKAS sur site)		
Taux d'échantillonnage maximal		500 Hz		
Tenue de charge		Oui		
Déplacement				
Traversée Voyage		950 mm (37,4")	950 mm (37,4")	1100 mm (43,3")
Résolution		1 µm		
Précision		±0.1% de la position indiquée ou ±10 microns, selon la valeur la plus élevée		
Vitesse				
Plage de vitesse calibrée	mm/min	0,05 à 1000	0,05 à 1000*	0,05 à 400**
	en/min	0,002 à 40	0,002 à 40	0,002 à 15
Vitesse Résolution		0,001 mm/min (0.00004 pouces/min)		
Précision		±2 % de la vitesse indiquée ou ±20 µ/min selon la valeur la plus élevée		
Dimensions				
Hauteur		1500 mm (59,1")	1500 mm (59,1")	1931 mm (76")
Largeur		826 mm (32,5")	826 mm (32,5")	826 mm (32,5")
Profondeur		542 mm (21,3")	542 mm (21,3")	572 mm (22.5")
Espace verticale disponible		1140 mm (44,9")	1140 mm (44,9")	1330 mm (52,4")
Distance entre les colonnes		400 mm (15,7")	400 mm (15,7")	420 mm (16.5")
Poids		140 kg (309 livres)	140 kg (309 livres)	
Fourniture électrique				
Tension		230V AC 50Hz ou 110V AC 60Hz		
Puissance maximale requise		450 watts		
Capteur de charge amélioré (ELS)				
Précision		±0,5 % de la lecture jusqu'à 5 % de la plage		
Résolution de mesure du capteur		>1:25000 filtré à partir de 24 bits		
Taux d'échantillonnage interne		20kHz		
Spécification de l'environnement				
Température de fonctionnement		10°C - 40°C		
Humidité relative de fonctionnement		Conditions normales d'industrie et de laboratoire.30%-80% (sans condensation)		

** 25 kN - vitesse maximale recommandée = 500 mm/min (20 in/min) au-dessus de 10 kN*

*** 50 kN - vitesse maximale recommandée = 250 mm/min (10 in/min) au-dessus de 25 kN*

Logiciels et communications		
Connectivité	Port USB, entrée d'extensomètre, 3 entrées de capteur supplémentaires basse tension avec possibilité d'extension future	
Configuration requise pour l'ordinateur	conseillé	Processeur Intel Core i5, 8 Go de RAM, sur port USB 2.0 ou 3.0, disque dur SSD avec 10 Go d'espace libre, résolution d'écran 1920x1080 (full HD)
	Le minimum	Processeur Intel/AMD dual core avec une vitesse d'horloge de 2 GHz ou plus, 4 Go de RAM, un port USB 2.0 ou 3.0, disque dur avec 10 Go d'espace libre, résolution d'écran 1080x720
Système d'exploitation	Système d'exploitation recommandé	Windows 10 Professionnel (64 bits)

(SE)	Système d'exploitation compatible	Windows 7 ou Windows 10 (32 ou 64 bits)
Sortie de données	Vous pouvez exporter aux formats PDF, XLSX, CSV, TXT, email et image	

12 Dimensions de la colonne double OmniTest

OmniTest 10kN and 25kN

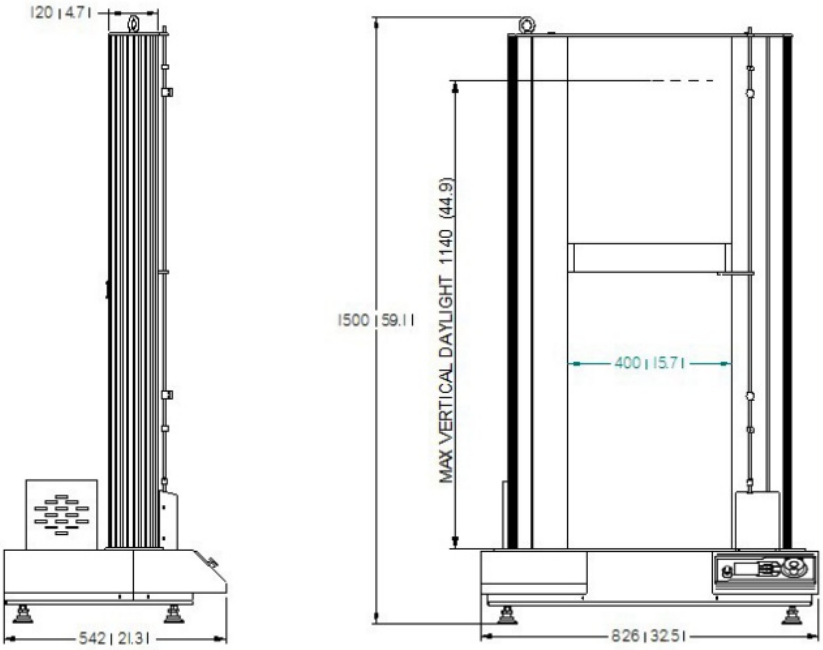

OmniTest 50kN

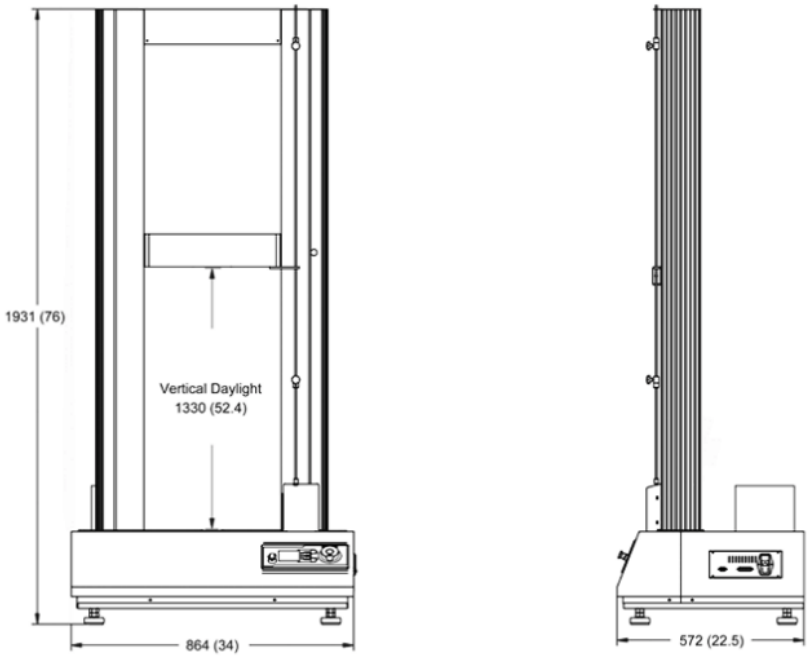

13 Déclaration de conformité

Télécharger la déclaration de conformité

- https://help.mecmesin.com/fr/docs/declaration-de-conformite-ce-omnitest-...

Mecmesin Ltd
Newton House
Spring Copse Business Park
Slinfold
West Sussex, RH13 0SZ
Royaume-Uni

Mecmesin
FORCE & TORQUE TEST SOLUTIONS

Date d'émission 28 Avril 2021

DÉCLARATION DE CONFORMITÉ CE

Nous confirmons que le dossier de construction technique pour le(s) produit(s) identifié(s) sur ce certificat sont conformes aux exigences essentielles de sécurité des directives du Conseil de l'UE suivantes. La documentation technique est disponible à l'adresse ci-dessus.

- Directive Machines 2006/42/CE
- Directive CEM 2014/30/CE

Le(s) produit(s) ont été testés selon les normes suivantes et autres documents normatifs:

- EN 61000-6-1:2019 Compatibilité électromagnétique (CEM). Normes génériques.
- EN 61000-4-3:2006 +A2:2010 Compatibilité électromagnétique (CEM). Techniques d'essai et de mesure.
- EN 60204-1:2018 Sécurité des machines. Equipement électrique des machines. Règles générales.
- EN 61010-1:2010 Règles de sécurité pour appareils électriques de mesurage, de régulation et de laboratoire. Exigences générales.
- EN 62368-1:2020 +A11:2020 Matériel de traitement de l'information. Sécurité. Exigences générales.

Si le produit est fourni avec un carter de protection fabriqué par Mecmesin les normes supplémentaires suivantes s'appliquent:

- EN 12100:2010 Sécurité des machines -- Principes généraux de conception -- Appréciation du risque et réduction du risque.
- EN 14120:2015 Sécurité des machines -- Protecteurs -- Prescriptions générales pour la conception et la construction des protecteurs fixes et mobiles.
- EN 14119:2013 Sécurité des machines -- Dispositifs de verrouillage associés à des protecteurs -- Principes de conception et de choix
- EN 13855:2010 Sécurité des machines -- Positionnement des moyens de protection par rapport à la vitesse d'approche des parties du corps
- BS EN ISO 13857:2019 Sécurité des machines -- Distances de sécurité empêchant les membres supérieurs et inférieurs d'atteindre les zones dangereuses
- EN 13849-1:2015 Sécurité des machines -- Parties des systèmes de commande relatives à la sécurité -- Partie 1: Principes généraux de conception
- EN 13849-2:2012 Sécurité des machines -- Parties des systèmes de commande relatives à la sécurité -- Partie 2: Validation

S'applique à tous les produits listés sur ce document dont la date de fabrication composant le numéro de série est postérieure à la date d'émission de ce document

Nom Principal du(des) Produit(s) : OmniTest 10, OmniTest 25, OmniTest 50

Produit(s) Dérivé(s): OmniTest 10 + Carter de protection standard, OmniTest 25 + Carter de protection standard, OmniTest 50 + Carter de protection standard

Signé au nom de Mecmesin Ltd

Directeur Technique: Patrick Collins
Lieu: Slinfold, GB.

CE

Enregistré en Angleterre sous no. 1302639

431-DoC28-02_L02

Contact us
+44 (0)1403 799979
info@mecmesin.com

PPT Group UK Ltd
t/a Mecmesin
Newton House
Spring Copse Business Park
Slinfold, West Sussex
RH13 0SZ
United Kingdom

PPT Group UK Ltd is a company registered in England and Wales, company number 414668.

Mecmesin is a PPT Group brand

Source URL (modified on 20/12/2021 - 10:40):https://help.mecmesin.com/node/9302